中钢天源
Sinosteel Tianyuan
股票代码: 002057

SINOSTEEL ANHUI TIANYUAN
TECHNOLOGY CO., LTD.

YE3系列超高效三相异步电动

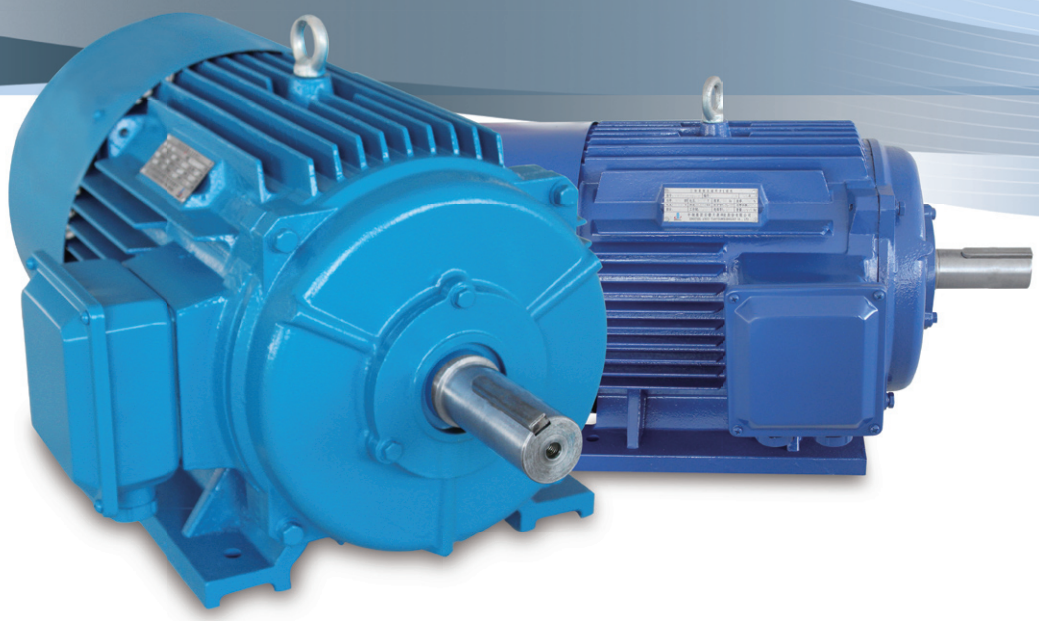

High Efficiency Energy Saving HPGR Professional Manufacturer

高效 节能 矿物粉碎专用设备制造专家

产品简介

YE3系列三相异步电动机符合GB 18613-2012《中小型三相异步电动机能效限定值及能效等级》中规定的二级能效标准。同时，符合IEC60034-30-2008标准的IE3能效等级。

YE3系列电机的安装尺寸符合IEC60034标准。具有结构合理，效率高，防护等级及绝缘等级高、噪音低等优点，可广泛应用于矿山、冶金、机械、机床、纺织、石化、食品、电子、橡胶、塑料、印刷、包装、建筑等行业。

产品特点

- 采用超高真空二次浸漆工艺处理，提高了电机的可靠性;
- 采用F级高分子绝缘材料;
- 采用电机专用高性能轴承，精密度高，润滑性能好，使用寿命长;
- 性价比高，用料精良，产品可靠性高;
- 噪声低，振动小;
- 符合国家节能降耗要求。

型号说明

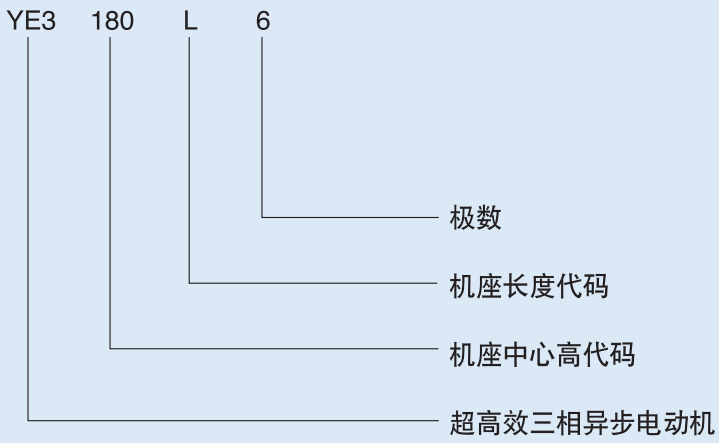

电气性能规范表

型号	额定功率	额定电压	额定电流	功率因数 cosø	额定效率 η	转速	额定频率
Type	KW	V	A		%	r/min	Hz
同步转速 3000r/min							
YE3-90L-2	2.2	380	4.6	0.85	85.9	2880	50
YE3-100L-2	3	380	6.0	0.87	87.1	2880	50
YE3-112M-2	4	380	7.8	0.88	88.1	2915	50
YE3-132S1-2	5.5	380	10.6	0.88	89.2	2930	50
YE3-132S2-2	7.5	380	14.4	0.88	90.1	2930	50
YE3-160M1-2	11	380	20.6	0.89	91.2	2945	50
YE3-160M2-2	15	380	27.9	0.89	91.9	2945	50
YE3-160L-2	18.5	380	34.2	0.89	92.4	2945	50
YE3-180M-2	22	380	40.5	0.89	92.7	2950	50
YE3-200L1-2	30	380	54.9	0.89	93.3	2965	50
YE3-200L2-2	37	380	67.4	0.89	93.7	2965	50
YE3-225M-2	45	380	80.8	0.90	94.0	2965	50
YE3-250M-2	55	380	98.5	0.90	94.3	2975	50
YE3-280S-2	75	380	134	0.90	94.7	2975	50
YE3-280M-2	90	380	160	0.90	95.0	2975	50
YE3-315S-2	110	380	195	0.90	95.2	2985	50
YE3-315M-2	132	380	234	0.90	95.4	2985	50
YE3-315L1-2	160	380	279	0.91	95.6	2985	50
YE3-315L2-2	200	380	349	0.91	95.8	2985	50
YE3-355M-2	250	380	436	0.91	95.8	2985	50
YE3-355L-2	315	380	549	0.91	95.8	2985	50

电气性能规范表

型号	额定功率	额定电压	额定电流	功率因数 cosø	额定效率 η	转速	额定频率
Type	KW	V	A		%	r/min	Hz
同步转速 1500r/min							
YE3-100L1-4	2.2	380	4.8	0.81	86.7	1440	50
YE3-100L2-4	3	380	6.3	0.82	87.7	1440	50
YE3-112M-4	4	380	8.4	0.82	88.6	1455	50
YE3-132S-4	5.5	380	11.2	0.83	89.6	1465	50
YE3-132M-4	7.5	380	15.0	0.84	90.4	1465	50
YE3-160M-4	11	380	21.5	0.85	91.4	1470	50
YE3-160L-4	15	380	28.8	0.86	92.1	1470	50
YE3-180M-4	18.5	380	35.3	0.86	92.6	1470	50
YE3-180L-4	22	380	41.8	0.86	93.0	1470	50
YE3-200L-4	30	380	56.6	0.86	93.6	1475	50
YE3-225S-4	37	380	69.6	0.86	93.9	1480	50
YE3-225M-4	45	380	84.4	0.86	94.2	1480	50
YE3-250M-4	55	380	103	0.86	94.6	1485	50
YE3-280S-4	75	380	136	0.88	95.0	1490	50
YE3-280M-4	90	380	163	0.88	95.2	1490	50
YE3-315S-4	110	380	197	0.89	95.4	1490	50
YE3-315M-4	132	380	236	0.89	95.6	1490	50
YE3-315L1-4	160	380	285	0.89	95.8	1490	50
YE3-315L2-4	200	380	352	0.90	96.0	1490	50
YE3-355M-4	250	380	440	0.90	96.0	1495	50
YE3-355L-4	315	380	554	0.90	96.0	1495	50

电气性能规范表

型号	额定功率	额定电压	额定电流	功率因数 cosø	额定效率 η	转速	额定频率
Type	KW	V	A		%	r/min	Hz
同步转速 1000r/min							
YE3-112M-6	2.2	380	5.4	0.74	84.3	975	50
YE3-132S-6	3	380	7.2	0.74	85.6	975	50
YE3-132M1-6	4	380	9.5	0.74	86.8	975	50
YE3-132M2-6	5.5	380	12.7	0.75	88.0	980	50
YE3-160M-6	7.5	380	16.2	0.79	89.1	980	50
YE3-160L-6	11	380	23.1	0.80	90.3	980	50
YE3-180L-6	15	380	30.9	0.81	91.2	985	50
YE3-200L1-6	18.5	380	37.8	0.81	91.7	985	50
YE3-200L2-6	22	380	44.8	0.81	92.2	985	50
YE3-225M-6	30	380	59.1	0.83	92.9	985	50
YE3-250M-6	37	380	71.7	0.84	93.3	985	50
YE3-280S-6	45	380	85.8	0.85	93.7	990	50
YE3-280M-6	55	380	103	0.86	94.1	990	50
YE3-315S-6	75	380	143	0.84	94.6	990	50
YE3-315M-6	90	380	170	0.85	94.9	990	50
YE3-315L1-6	110	380	207	0.85	95.1	990	50
YE3-315L2-6	132	380	244	0.86	95.4	990	50
YE3-355M1-6	160	380	296	0.86	95.6	990	50
YE3-355M2-6	200	380	365	0.87	95.8	995	50
YE3-355L-6	250	380	456	0.87	95.8	995	50

注：根据客户需求，电机的工作频率可调整为60Hz。

制造规范表

机种	YE3系列三相异步电机
电压	三相200V、220V、380V、400V、690V（可按需设计）
基本频率	50Hz/60Hz（可按需设计）
功率	2.2KW-315KW
极数	2P、 4P、6P、8P
定额	S1-100%
过载能力	S3-150%
启动方式	直接启动、变频器V/F启动
绝缘等级	F级（最高允许温升115K）（可根据客户需求设计）
防护等级	IP54（IP55可选）
冷却方式	自带风扇冷却（IC411）(独立风机可选)
振动等级	A级（GB10068-2008）
安装方式	B3、B5、B35
外形尺寸及公差	同JB/T8680-2008
标准转向	从主轴伸端视之，电动机顺时针方向旋转（GB1971-2006）
可选配件	热保护器、制动器
涂装	防锈处理、底漆、面漆
联接方式	直接连接或带传动等
使用条件	海拔：1000米以下
	场所：适用于大多数场所和环境
	使用温度：-15℃—+40℃ 保存：-15℃—+80℃
	使用湿度：相对湿度80%以下（不得凝结）

外形及安装尺寸图

- 常用的安装结构型式，以及适用的机座号

机座号	基本安装尺寸				派生安装尺寸					
	B3	B5	B35	V1	V3	V5	V6	B6	B7	V36
90-160	✓	✓	✓	✓	✓	✓	✓	✓	✓	✓
180-280	✓	✓	✓	✓						
B3	B5	B35	在B5基础上		在B3基础上				在B35基础上	
			V1	V3	V5	V6	B6	B7	B8	V15	V36
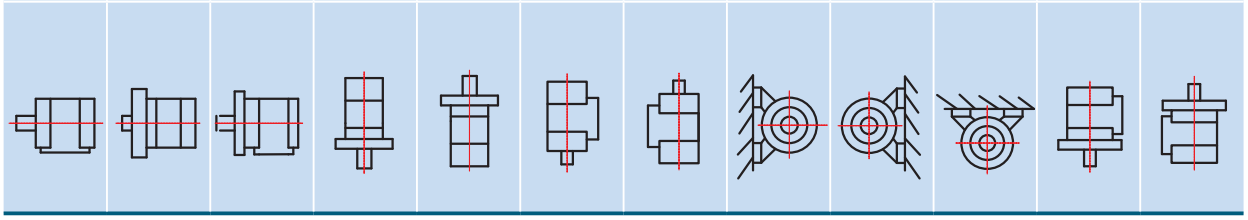										

- B3结构（机座有底脚，端盖无凸缘）

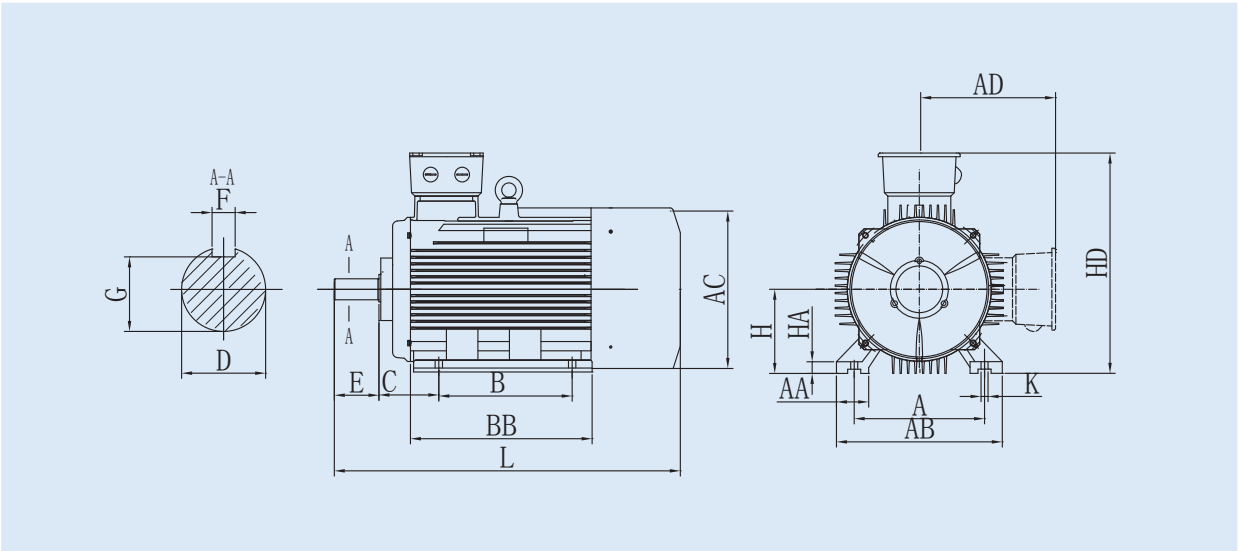

机座号	极数	安装尺寸									外形尺寸							
		A	B	C	D	E	F	G	H	K	AA	BB	HA	AB	AC	AD	HD	L
90L	2,4,6	140	125	56	24	50	8	24	90	10	32	210	12	180	195	165	260	390
100L		160	140	63	28	60			100	12	39	223	14	205	215	180	270	435
112M		190	140	70				33	112		45	230		230	240	190	300	470
132S		216		89	38	80	10		132		55	186	18	270	275	210	345	510
132M			178									224						560
160M		254	210	108	42	110	12	37	160	15	65	304	20	320	330	255	420	670
160L			254									334						700
180M		279	241	121	48		14	42.5	180		70	311	22	355	380	280	455	740
180L			279									349	25					790
200L		318	305	133	55		16	49	200	19	74	379	26	395	420	305	505	790
225S	4	356	286	149	60	140	18	53	225		78	368	28	435	470	335	560	830
225M	2		311		55	110	16	49				393						825
	4,6				60	140	18	53										855
250M	2	406	349	168					250	24	80	445	30	490	510	370	615	915
	4,6				65			58										
280S	2	457	368	190					280		90	485	35	550	580	410	680	985
	4,6				75		20	68										
280M	2		419		65		18	58				536						1035
	4,6				75		20	68										
315S	2	508	406	216	65		18	58	315	28	120	570	45	635	645	530	845	1180
	4,6				80	170	22	71										1290
315M	2		457		65	140	18	58				610						1210
	4,6				80	170	22	71										1320
315L	2		508		65	140	18	58				680						1210
	4,6				80	170	22	71										1320
355M	2	610	560	254	75	140	20	68	355		130	690	52	730	710	655	1010	1500
	4,6				95	170	25	86										1530
355L	2		630		75	140	20	68				750						1500
	4,6				95	170	25	86										1530

● B5结构（机座无底脚、端盖有凸缘）

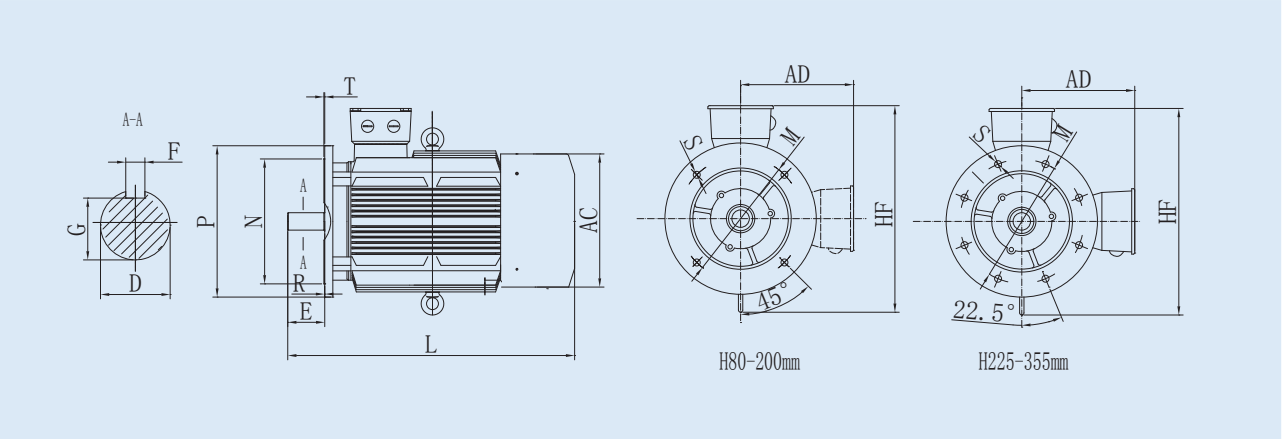

机座号	极数	安装尺寸										外形尺寸			
		D	E	F	G	M	N	P	R	S	T	AC	AD	HF	L
90L	2,4,6	24	50	8	20	165	130	200	0	4-Φ12	3.5	195	165	195	390
100L		28	60		24	215	180	250	0	4-Φ14.5	4	215	180	245	435
112M												240	190	265	470
132S		38	80	10	33	265	230	300				275	210	315	510
132M															560
160M		42	110	12	37	300	250	350	0	4-Φ18.5	5	330	255	385	670
160L															700
180M		48		14	42.5							380	280	430	740
180L															790
200L		55		16	49	350	300	400				420	305	480	790
225S	4	60	140	18	53	400	350	450	0	8-Φ18.5		470	335	535	830
225M	2	55	110	16	49										825
	4,6	60		18	53										855
250M	2					500	450	550				510	370	595	915
	4,6	65			58										
280S	2											580	410	650	985
	4,6	75		20	67.5										
280M	2	65		18	58										1035
	4,6	75		20	67.5										

● B35结构（机座有底脚、端盖有凸缘）

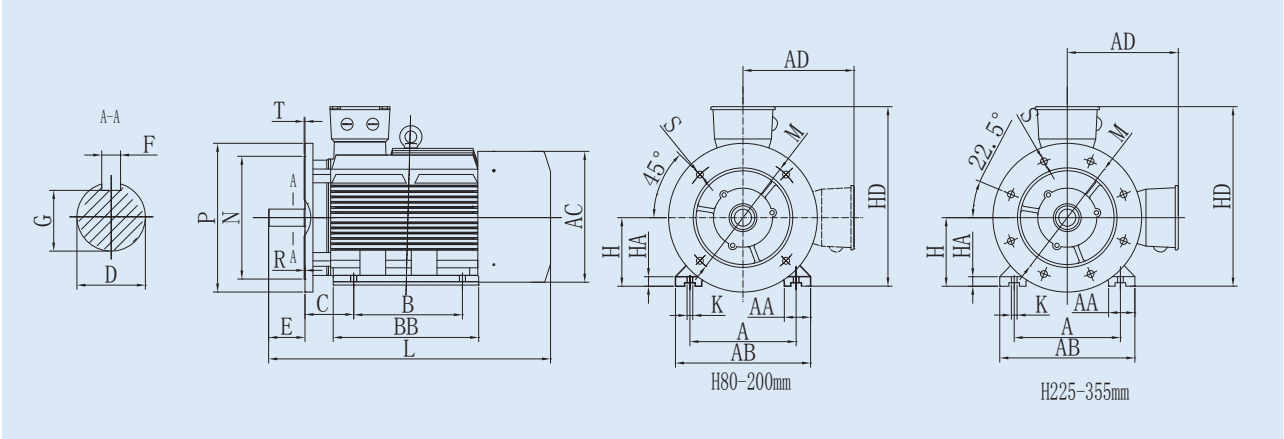

机座号	极数	安装尺寸															外形尺寸							
		A	B	C	D	E	F	G	H	K	M	N	P	R	S	T	AA	BB	HA	AB	AC	AD	HD	L
90L	2,4,6	140	125	56	24	50	8	24	90	10	165	130	200	0	4-Φ12	3.5	34	210	14	180	195	165	260	390
100L		160	140	63	28	60			100	12	215	180	250	0	4-Φ14.5	4	39	223	16	205	215	180	270	435
112M		190		70				33	112								45	230		230	240	190	300	470
132S		216		89	38	80	10		132		265	230	300				55	186	20.5	270	275	210	345	510
132M			178															224						560
160M		254	210	108	42	110	12	37	160	15	300	250	350	0	4-Φ18.5	5	65	304	23	320	330	255	420	670
160L			254															334						700
180M		279	241	121	48		14	43	180								70	311	25	355	380	280	455	740
180L			279															349						790
200L		318	305	133	55		16	49	200	19	350	300	400				74	379	29	395	420	305	505	790
225S	4	356	286	149	60	140	18	53	225		400	350	450	0	8-Φ18.5		78	368	31	435	470	335	560	830
225M	2		311		55	110	16	49										393						825
	4,6				60	140		53																855
250M	2	406	349	168			18		250	24	500	450	550				80	445	33	490	510	370	615	915
	4,6				65			58																
280S	2	457	368	190					280								90	485	38.5	550	580	410	680	985
	4,6				75		20	68																
280M	2		419		65		18	58										536						1035
	4,6				75		20	68																
315S	2	508	406	216	65		18	58	315	28	600	550	660		8-Φ24	6	120	570	45	635	645	530	845	1180
	4,6				80	170	22	71																1290
315M	2		457		65	140	18	58										610						1210
	4,6				80	170	22	71																1320
315L	2		508		65	140	18	58										680						1210
	4,6				80	170	22	71																1320
355M	2	610	560	254	75	140	20	68	355		740	680	800				130	690	52	730	710	655	1010	1500
	4,6				95	170	25	86																1530
355L	2		630		75	140	20	68										750						1500
	4,6				95	170	25	86																1530

中钢集团安徽天源科技股份有限公司
地　址: 安徽省马鞍山市经济技术开发区红旗南路51号
联系人: 徐威威
手　机: 13855584334
电　话: 0555-5200205　5200200
传　真: 0555-5200222
邮　编: 243000
E-mail: sattmotor@ty-magnet.com
http://www.ty-magnet.com

南京泰迪广告公司设计摄影承制025-84713640